TAKEUCHI

RADLADER

TW 7

AUSRÜSTUNG

ZUPACKEND: DER HUBARM UND MEHR

Lassen Sie beim Arbeiten maximale Kräfte wirken – mit der serienmäßigen Z-Kinematik des TW 7. Zusätzlich zu den hohen Ausbrechkräften bietet unser Radlader:

- **ABSOLUTE ÜBERSICHTLICHKEIT** durch spezielle Anordnung der Zylinder
- **OPTIMALE EINSTELLUNG** durch Drehpotentiometer (für die Anpassung des Zusatzhydraulik-Literstroms an das jeweilige Anbaugerät)

1

2

UNVERWECHSELBAR: DER HYDRAULISCHE SCHNELLWECHSLER

Mit dem serienmäßigen hydraulischen Schnellwechsler haben Sie alles im Griff. Er bietet eine Vielzahl an Vorteilen:

- **HOHE FLEXIBILITÄT** durch marktkompatible Konzeption
- **SICHERE BEDIENUNG** durch optimale Sicht auf das Werkzeug (neuartiges Design des Schnellwechslers) und exakte Positionierung der Palettengabel

ALLES IM FLUSS: DIE HYDRAULIK

- Proportionale Ansteuerung der Zusatzhydraulik
- Einhebelkreuzschaltung (Multifunktionsgriff) für Hub- und Kippzylinder, mit Zusatzsteuerkreisschalter sowie integriertem Fahrtrichtungsschalter
- Schwimmstellung im Steuerkreis „Senken", elektrohydraulisch betätigt
- Zusatzsteuerkreis inkl. Steckkupplungen und Dauerbetriebsfunktion serienmäßig
- Alle Bewegungen sind zeitgleich und unabhängig steuerbar

4

FAHRSTUFENUMSCHALTUNG
(1. UND 2. FAHRSTUFE)

3

5

SONDER-AUSRÜSTUNG

AUF ZACK: DAS TAKLOCK

Das optionale Schnellwechselkupplungssystem TAKLOCK ermöglicht Ihnen, zwei Anschlüsse auf einmal zu verbinden oder zu trennen: Das spart Ihnen wertvolle Zeit bei der Montage von hydraulischen Anbaugeräten.

AUSSTATTUNG

6

TOP BEIM STOPP: DAS BREMS- UND INCHPEDAL

- **BETRIEBSBREMSE:** Hydraulisch betätigte Trommel-Zentralbremse, über den Allradantrieb auf alle vier Räder wirkend
- **ZUSATZBREMSE:** Hydrostatisch durch geschlossenen Kreis des Fahrantriebs
- **FESTSTELLBREMSE:** Mechanisch betätigte Trommel-Zentralbremse auf allen vier Rädern
- **INCHPEDAL:** Umleitung der Motorleistung von Fahrantrieb auf Arbeitshydraulik (Lasten schnell anheben und absetzen)

7

RUNDE SACHE: DIE BEREIFUNG

Dank der serienmäßigen original Dunlop-Bereifung (365/70 R 18 SP T9) kommen Sie auf jedem Untergrund gut voran und können unnötigen Stillstand vermeiden.

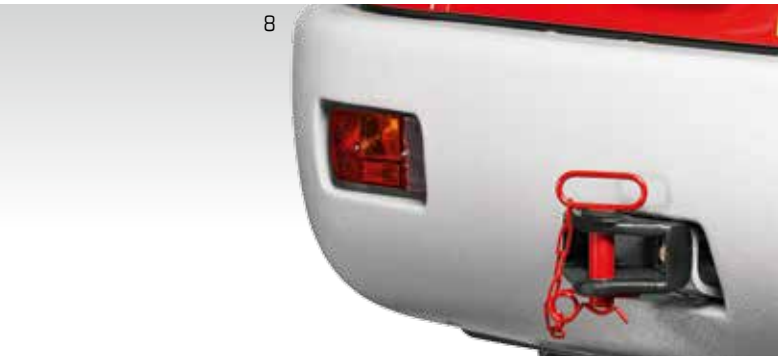

8

EINSATZFREUDIG: DIE ZUGVORRICHTUNG

Der TW 7 ist serienmäßig mit einer Zugvorrichtung ausgestattet. So können Sie Güter auf einem Anhänger (bei angebauter, CE-geprüfter Anhängerkupplung) mit einer ungebremsten Anhängerlast von bis zu 750 kg transportieren.

ANTRIEB UND WARTUNG

DARAUF IST VERLASS: SERVICE UND MEHR

Der TW 7 macht Ihnen die unerlässliche Wartung der Maschine einfach und bietet weitere entscheidende Pluspunkte:

- **VEREINFACHTER SERVICE** durch gut erreichbare Wartungspunkte wie Ölmessstab, Luftfilter, Kühlereinheit und Schmierstelle sowie weit zu öffnende Motorhaube
- **HERVORRAGENDER SCHUTZ** durch massives Kontergewicht für die Heckpartie
- **ROBUSTE TECHNOLOGIE** durch proportional gesteuerte Zusatzhydraulik mit Dauerbetriebsschaltung

Darüber hinaus verfügt unser Radlader über:

- Starke 95A-Lichtmaschine
- Selbstsperrdifferenzial 45 % auf der Vorder- und Hinterachse

9

10

KABINE

11

SPIELEND LEICHT: DIE BEDIENELEMENTE

Der leichtgängige Komfortjoystick ist ergonomisch geformt und bietet ein Höchstmaß an Bedienerfreundlichkeit.
Das Lenkrad ist serienmäßig in Höhe und Neigung verstellbar.

12

KOMFORTZONE: DAS FAHRERHAUS

Die Vollsicht-ROPS-Stahlkabine bietet Ihnen mit ihrer Panorama-Sicherheitsverglasung und der Frontscheibenentfrostung eine gute Rundumsicht. Weitere Komfortmerkmale sind:

- **ERGONOMISCHES SITZEN** durch serienmäßig mechanisch gefederten Sitz mit aktiver Bandscheibenstütze und horizontaler Schwingung
- **ANGENEHMES KLIMA** durch Frischluftfilter, Kabinenheizung und serienmäßiges Schiebefenster auf der linken Seite
- **BEQUEMER ZUTRITT** durch beide Kabinentüren

13

14

BESONDERHEITEN: SCHEINWERFER UND SPIEGEL

Sie wollen auf Ihren Baustellen zu jedem Zeitpunkt den vollen Überblick? Verstehen wir. Darum bietet der TW 7 serienmäßig:

- **BESTE LICHTVERHÄLTNISSE** durch vier Arbeitsscheinwerfer zusätzlich zur StVZO-gemäßen Lichtausstattung
- **GUTE RÜCKSICHT** durch einklappbare Seitenspiegel

15

16

STANDARDAUSRÜSTUNG DES TW 7

ARBEITSAUSRÜSTUNG
- 3. Zusatzkreis für Dauerbetrieb mit proportionaler Steuerung
- Schnellwechsler hydraulisch
- Arbeitsscheinwerfer 2 x vorn, 2 x hinten
- Ladeschaufel und Palettengabel

BEREIFUNG
- Dunlop 365/70 R 18 SP T9

ACHSEN
- Vorderachse: Planetentriebachse, starr angelenkt, Selbstsperrdifferenzial 45 %
- Hinterachse: Planetentriebachse mit integriertem Untersetzungsgetriebe, pendelnd aufgehängt, gedämpft durch Gummipuffer, Selbstsperrdifferenzial 45 %
- Pendelwinkel 12°

KRAFTÜBERTRAGUNG
- Hydrostatischer Fahrantrieb, im geschlossenen Kreis unabhängig von Laderhydraulik
- Ausgereifte Fahrautomatik, selbsttätige Optimierung von Zugkraft und Geschwindigkeit
- Durch eine lastschaltbare Verstellung am Hydromotor können zwei Geschwindigkeitsbereiche gewählt werden
- Stufenlose Geschwindigkeitsregelung vorwärts und rückwärts
- Allradantrieb vom Untersetzungsgetriebe an der Hinterachse über eine Gelenkwelle an die Vorderachse
- Brems- und Inchpedal

KABINE
- Fahrersitz mit aktiver Bandscheibenstütze
- Elastisch gelagerte Vollsicht-Stahlkabine, ROPS- (EN ISO 3471 ROPS) und FOPS*-geprüft (EN ISO 3449 FOPS)
- Schallleistungspegel entspricht den EG-Richtlinien

LENKUNG
- Knicklenkung: Lenkzylinder mit beidseitiger Endlagendämpfung, vollhydraulisch über Load-Sensing-Prioritätsventil, schnelles und leichtes Lenken auch bei Motorleerlaufdrehzahl
- Gesamtwinkel 80°

* Nur mit Dachschutzgitter (optional).

TAKEUCHI

ZUSÄTZLICHE AUSSTATTUNG

IMMER MIT DABEI: DIE WERKZEUGE

Ladeschaufel und Palettengabel sind serienmäßig. Ein Zahnschutz für die Ladeschaufel ist integriert.

ABMESSUNGEN TW 7

ABMESSUNGEN STANDARDSCHAUFEL			
Gesamtlänge mit Schaufel	A	mm	4780
Radstand	B	mm	1950
Mitte Hinterachse bis Fahrzeugende	C	mm	1175
Gesamthöhe über Kabine	D	mm	2610
Bodenfreiheit unter Gelenkwelle	E	mm	410
Ausschüttweite bei max. Ausschütthöhe	F	mm	580
Auskippwinkel	G	Grad	45
Schürftiefe bei waagerechter Schaufel	H	mm	70
Rückkippwinkel	I	Grad	50
Ausschütthöhe bei 45° Ausschüttwinkel	J	mm	2515
Max. Höhe Schaufeldrehpunkt	K	mm	3120
Gesamtbreite	L	mm	1650
Wenderadius über Innenkante Reifen	M	mm	1830
Spurweite vorn und hinten	N	mm	1330
Breite Ladeschaufel	O	mm	1700
Wenderadius über Außenkante Standardschaufel	P	mm	3870

ABMESSUNGEN STAPLEREINRICHTUNG			
Gesamtlänge mit Staplereinrichtung	A	mm	5170
Radstand	B	mm	1950
Mitte Hinterachse bis Fahrzeugende	C	mm	1175
Gesamthöhe über Kabine	D	mm	2610
Bodenfreiheit unter Gelenkwelle	E	mm	410
Max. Reichweite am Boden	F	mm	660
Max. Reichweite	G	mm	1230
Reichweite bei max. Hubhöhe	H	mm	335
Einstechtiefe	I	mm	75
Höhe Gabelzinken bei max. Reichweite	J	mm	1305
Max. Staplerhöhe	K	mm	2950
Gesamtbreite	L	mm	1650
Wenderadius über Innenkante Reifen	M	mm	1830
Max. Breite Gabel	N	mm	1078
Spurweite vorn und hinten	O	mm	1330
Wenderadius über Außenkante Palettengabel	P	mm	3790

Technische Änderungen vorbehalten.

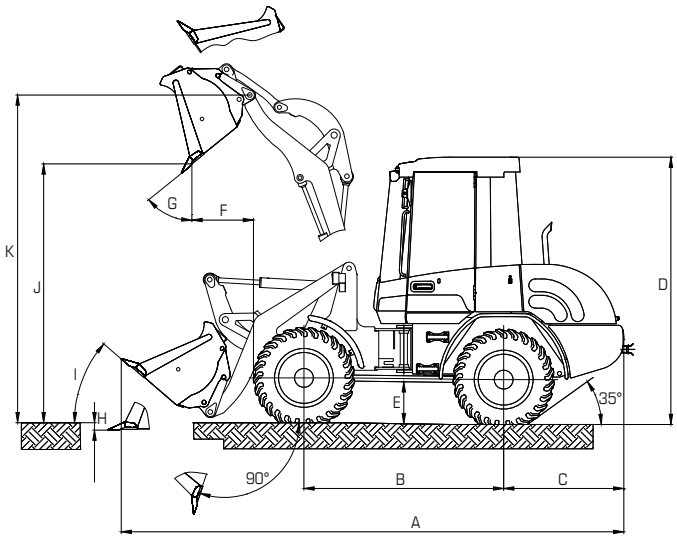

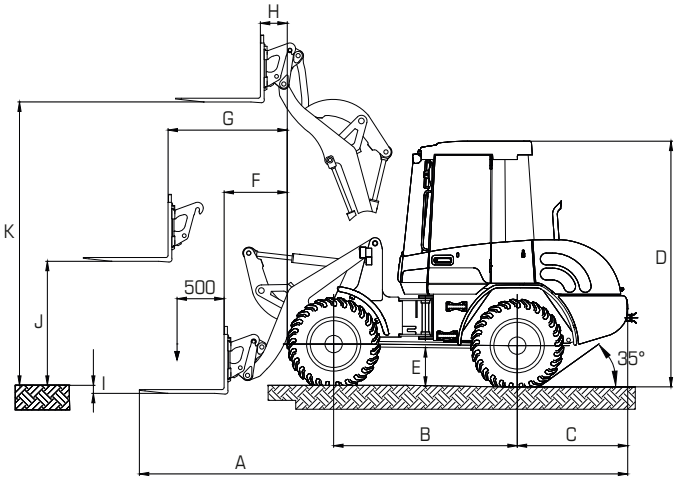

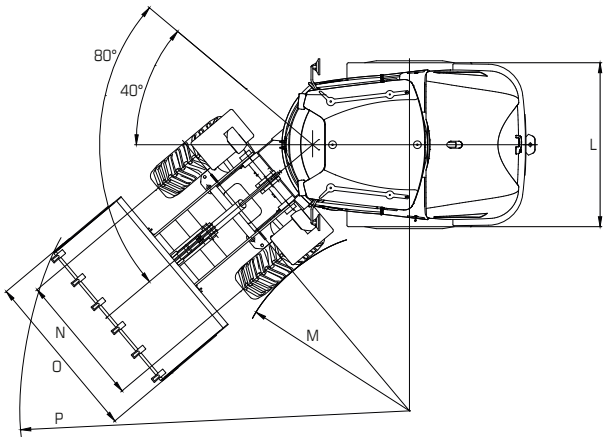

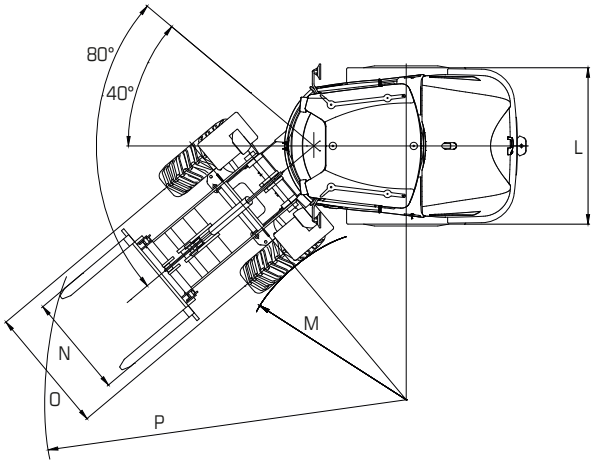

TECHNISCHE DATEN TW 7

TECHNISCHE DATEN		
Maschinengewicht	kg	3900
Bereifung		Dunlop 365/70 R 18 SP T9
Geräuschpegel dB(A)	LwA	101
Geräuschpegel dB(A)	LpA	75,0
Fahrbereich Schildkröte	km/h	0–7
Fahrbereich Hase	km/h	0–20
Pendelwinkel Achsen	Grad	12

MOTOR		
Typ		Deutz D 2011 L 04
Leistung ISO 9249/SAEJ 1349	kW/PS	36,4/50,0
Drehzahl	U/min	2300
Hubraum	cm^3	3100
Anzahl der Zylinder		4
Kühlwasser	l	15,0
Motoröl	l	8,0
Tankinhalt	l	75,0

HYDRAULIK		
Fahrantrieb		Hydrostatisch
Fördervolumen	cm^3/U (MPa)	40,0 (44,0)
Hauptarbeitspumpe		Zahnradpumpe
Max. Fördermenge (max. Druck P1)	l/min (MPa)	41,0 (25,0)
Zusatzhydraulik	l/min (MPa)	41,0 (23,0)
Hydrauliktankinhalt	l	40,0

FRONT-LADEEINRICHTUNG (STANDARDSCHAUFEL)		
Inhalt (ISO 7546)	m^3	0,65
Nutzlast in der Ladeschaufel	kg	1170
Hubkraft am Boden (ISO 14397-2)	N	33000
Reißkraft an der Schaufelschneide (ISO 14397-2)	N	42000
Kipplast gerade (ISO 14397-1)	kg	3660
Kipplast geknickt (ISO 14397-1)	kg	3230

STAPLEREINRICHTUNG		
Nutzlast gesamt Hub- und Lenkbereich	kg	1550
Nutzlast gesamt Hub- und Lenkbereich mit Zusatzgewicht	kg	1650
Nutzlast in Transportstellung*	kg	1900
Standardsicherheitsfaktor		1,25

Technische Änderungen vorbehalten.
* Mit Hinterachsgewichten.

Druckfehler und Irrtümer vorbehalten.

Ihr zuständiger Händler

Wilhelm Schäfer GmbH
Rebhuhnstraße 2–4 • 68307 Mannheim
Tel.: +49 (0) 621/77 07 0 • Fax: +49 (0) 621/77 07 129
E-Mail: info@wschaefer.de • Web: www.wschaefer.de