TAKEUCHI

RADLADER

TW 9

AUSRÜSTUNG

ZUPACKEND: DER HUBARM UND MEHR

Lassen Sie beim Arbeiten maximale Kräfte wirken – mit der serienmäßigen Z-Kinematik des TW 9. Zusätzlich zu den hohen Ausbrechkräften bietet unser Radlader:

- **ABSOLUTE ÜBERSICHTLICHKEIT** durch spezielle Anordnung der Zylinder
- **OPTIMALE EINSTELLUNG** durch LCD-Color-Display (für die Anpassung des Zusatzhydraulik-Literstroms an das jeweilige Anbaugerät)

1

2

UNVERWECHSELBAR: DER HYDRAULISCHE SCHNELLWECHSLER

Mit dem serienmäßigen hydraulischen Schnellwechsler haben Sie alles im Griff. Er bietet eine Vielzahl an Vorteilen:

- **HOHE FLEXIBILITÄT** durch marktkompatible Konzeption
- **SICHERE BEDIENUNG** durch optimale Sicht auf das Werkzeug (neuartiges Design des Schnellwechslers) und exakte Positionierung der Palettengabel

ALLES IM FLUSS: DIE HYDRAULIK

- Proportionale Ansteuerung der Zusatzhydraulik
- Einhebelkreuzschaltung (Multifunktionsgriff) für Hub- und Kippzylinder, mit Zusatzsteuerkreisschalter sowie integriertem Fahrtrichtungsschalter
- Schwimmstellung im Steuerkreis „Senken", elektrohydraulisch betätigt
- Zusatzsteuerkreis inkl. Steckkupplungen und Dauerbetriebsfunktion serienmäßig
- Alle Bewegungen sind zeitgleich und unabhängig steuerbar

3

4

SONDER-AUSRÜSTUNG

AUF ZACK: DAS TAKLOCK

Das optionale Schnellwechselkupplungssystem TAKLOCK ermöglicht Ihnen, zwei Anschlüsse auf einmal zu verbinden oder zu trennen: Das spart Ihnen wertvolle Zeit bei der Montage von hydraulischen Anbaugeräten.

AUSSTATTUNG

TOP BEIM STOPP: DAS BREMS- UND INCHPEDAL

- **BETRIEBSBREMSE:** Hydraulisch betätigte Scheibenbremse, über den Allradantrieb auf alle vier Räder wirkend
- **ZUSATZBREMSE:** Hydrostatisch durch geschlossenen Kreis des Fahrantriebs
- **FESTSTELLBREMSE:** Mechanisch betätigte Scheibenbremse auf allen vier Rädern
- **INCHPEDAL:** Umleitung der Motorleistung von Fahrantrieb auf Arbeitshydraulik (Lasten schnell anheben und absetzen)

5

6

BESONDERHEITEN: SCHEINWERFER UND SPIEGEL

Sie wollen auf Ihren Baustellen zu jedem Zeitpunkt den vollen Überblick? Verstehen wir. Darum bietet der TW 9 serienmäßig:

- **BESTE LICHTVERHÄLTNISSE** durch vier Arbeitsscheinwerfer zusätzlich zur StVZO-gemäßen Lichtausstattung
- **GUTE RÜCKSICHT** durch einklappbare Seitenspiegel

7

8

ANTRIEB UND WARTUNG

DARAUF IST VERLASS: SERVICE UND MEHR

Der TW 9 macht Ihnen die unerlässliche Wartung der Maschine einfach und bietet weitere entscheidende Pluspunkte:

- **VEREINFACHTER SERVICE** durch gut erreichbare Wartungspunkte wie Ölmessstab, Luftfilter, Kühlereinheit und Schmierstelle sowie weit zu öffnende Motorhaube
- **HERVORRAGENDER SCHUTZ** durch massives Kontergewicht für die Heckpartie
- **ROBUSTE TECHNOLOGIE** durch proportional gesteuerte Zusatzhydraulik mit Dauerbetriebsschaltung
- **OPTIMIERTE FAHREIGENSCHAFTEN** für optimale Leistungen innerhalb der neuen Vorschriften
- **FRISCHER ATEM** durch bis zu 90 % Schadstoffreduzierung
- **HOCHMODERNE ABGASNACHBEHANDLUNG** für weniger Partikelausstoß (verbesserte Verbrennungs- und Einspritzsysteme und ein Dieseloxidationskatalysator (Dieselpartikelfilter optional))

9

Darüber hinaus verfügt unser Radlader über:

- Eine starke 95A-Lichtmaschine
- Selbstsperrdifferenzial 35 % auf der Vorder- und Hinterachse

10

KABINE

SPIELEND LEICHT: DIE BEDIENELEMENTE

Der leichtgängige Komfortjoystick ist ergonomisch geformt und bietet ein Höchstmaß an Bedienerfreundlichkeit.
Das Lenkrad ist serienmäßig in Höhe und Neigung verstellbar.

11

12

KOMFORTZONE: DAS FAHRERHAUS

Die Vollsicht-ROPS-Stahlkabine bietet Ihnen mit ihrer Panorama-Sicherheitsverglasung und der Frontscheibenentfrostung eine gute Rundumsicht. Weitere Komfortmerkmale sind:

- **ERGONOMISCHES SITZEN** durch serienmäßig mechanisch gefederten Sitz mit aktiver Bandscheibenstütze und horizontaler Schwingung
- **ANGENEHMES KLIMA** durch Frischluftfilter, Kabinenheizung und serienmäßiges Schiebefenster auf der linken Seite
- **BEQUEMER ZUTRITT** durch beide Kabinentüren

13

14

ALLES IM BLICK:
DAS DISPLAY UND DIE INSTRUMENTENTAFEL

15

Der TW 9 ist mit einer zentralen Steuereinheit zur exakten Einstellung der Maschine auf Einsatz und Fahrer ausgerüstet.

- **HERVORRAGENDE LESBARKEIT** durch ein 3,5-Zoll-Display
- **SCHNELLER ÜBERBLICK** durch moderne Menüführung
- **HOHER BEDIENKOMFORT** durch gewölbte Scheibe (minimiert Spiegeleffekte)

Für den Zusatzkreislauf 1 kann die Literleistung verändert und programmiert werden.

Ein Keypad mit extragroßen Tasten für eine leichte Bedienung befindet sich rechts oben in der Kabine.

16

17

18

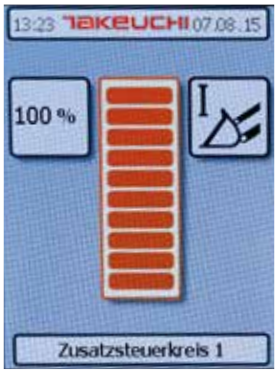

19

20

STANDARDAUSRÜSTUNG DES TW 9

ARBEITSAUSRÜSTUNG
- 3. Zusatzkreis für Dauerbetrieb mit proportionaler Steuerung
- Schnellwechsler hydraulisch
- Arbeitsscheinwerfer 2 x vorn, 2 x hinten
- Ladeschaufel und Palettengabel

BEREIFUNG
- Dunlop 405/70 R 18 SP T9

MOTOR
- Dieselmotor
- Typ: Deutz TCD 2.9 L4
- EU Stage IIIB/Tier 4 Final

ACHSEN
- Vorderachse: Planetentriebachse, starr angelenkt, Selbstsperrdifferenzial 35 %
- Hinterachse: Planetentriebachse mit integriertem Untersetzungsgetriebe, pendelnd aufgehängt, gedämpft durch Gummipuffer, Selbstsperrdifferenzial 35 %
- Pendelwinkel 10°

KRAFTÜBERTRAGUNG
- Hydrostatischer Fahrantrieb, im geschlossenen Kreis unabhängig von Laderhydraulik
- Ausgereifte Fahrautomatik, selbsttätige Optimierung von Zugkraft und Geschwindigkeit
- Durch eine lastschaltbare Verstellung am Hydromotor können zwei Geschwindigkeitsbereiche gewählt werden
- Stufenlose Geschwindigkeitsregelung vorwärts und rückwärts
- Allradantrieb vom Untersetzungsgetriebe an der Hinterachse über eine Gelenkwelle an die Vorderachse
- Brems- und Inchpedal

KABINE
- Fahrersitz mit aktiver Bandscheibenstütze
- Elastisch gelagerte Vollsicht-Stahlkabine, ROPS- (EN ISO 3471 ROPS) und FOPS*-geprüft (EN ISO 3449 FOPS)
- Schallleistungspegel entspricht den EG-Richtlinien

LENKUNG
- Knicklenkung: Lenkzylinder mit beidseitiger Endlagendämpfung, vollhydraulisch über Load-Sensing-Prioritätsventil, schnelles und leichtes Lenken auch bei Motorleerlaufdrehzahl
- Gesamtwinkel 80°

* Nur mit Dachschutzgitter (optional).

TAKEUCHI

ZUSÄTZLICHE AUSSTATTUNG

IMMER MIT DABEI: DIE WERKZEUGE

Ladeschaufel und Palettengabel sind serienmäßig. Ein Zahnschutz für die Ladeschaufel ist integriert.

21

22

23

EINSATZFREUDIG: DIE ZUGVORRICHTUNG

Der TW 9 ist serienmäßig mit einer Zugvorrichtung ausgestattet. So können Sie Güter auf einem Anhänger (bei angebauter, CE-geprüfter Anhängerkupplung) mit einer ungebremsten Anhängerlast bis zu 750 kg transportieren.

ABMESSUNGEN TW 9

ABMESSUNGEN STANDARDSCHAUFEL			
Gesamtlänge mit Schaufel	A	mm	5080
Radstand	B	mm	2100
Mitte Hinterachse bis Fahrzeugende	C	mm	1227
Gesamthöhe über Kabine	D	mm	2640
Bodenfreiheit unter Gelenkwelle	E	mm	435
Ausschüttweite bei max. Ausschütthöhe	F	mm	710
Auskippwinkel	G	Grad	45
Schürftiefe bei waagerechter Schaufel	H	mm	110
Rückkippwinkel	I	Grad	50
Ausschütthöhe bei 45° Ausschüttwinkel	J	mm	2550
Max. Höhe Schaufeldrehpunkt	K	mm	3220
Gesamtbreite	L	mm	1780
Wenderadius über Innenkante Reifen	M	mm	1980
Spurweite vorn und hinten	N	mm	1390
Breite Ladeschaufel	O	mm	1850
Wenderadius über Außenkante Standardschaufel	P	mm	4160

ABMESSUNGEN STAPLEREINRICHTUNG			
Gesamtlänge mit Staplereinrichtung	A	mm	5650
Radstand	B	mm	2100
Mitte Hinterachse bis Fahrzeugende	C	mm	1227
Gesamthöhe über Kabine	D	mm	2640
Bodenfreiheit unter Gelenkwelle	E	mm	435
Max. Reichweite am Boden	F	mm	700
Max. Reichweite	G	mm	1300
Reichweite bei max. Hubhöhe	H	mm	460
Einstechtiefe	I	mm	135
Höhe Gabelzinken bei max. Reichweite	J	mm	1350
Max. Staplerhöhe	K	mm	3030
Gesamtbreite	L	mm	1780
Wenderadius über Innenkante Reifen	M	mm	1980
Max. Breite Gabel	N	mm	1078
Spurweite vorn und hinten	O	mm	1390
Wenderadius über Außenkante Palettengabel	P	mm	4115

Technische Änderungen vorbehalten.

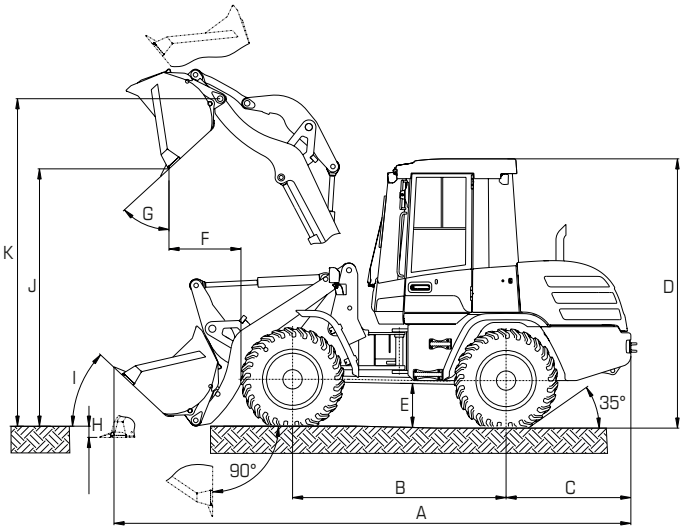

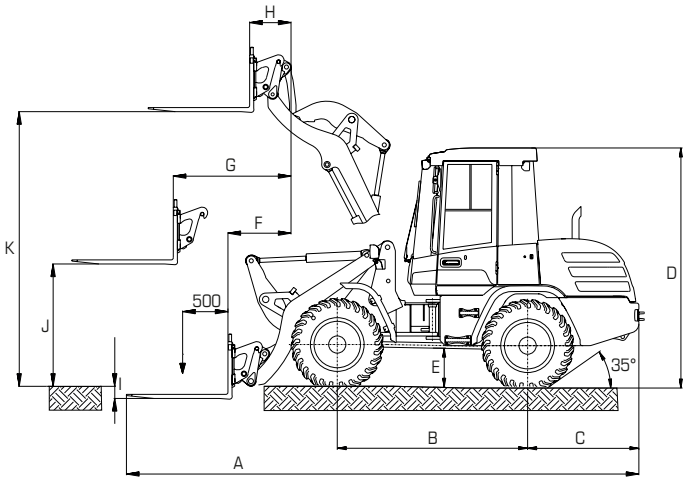

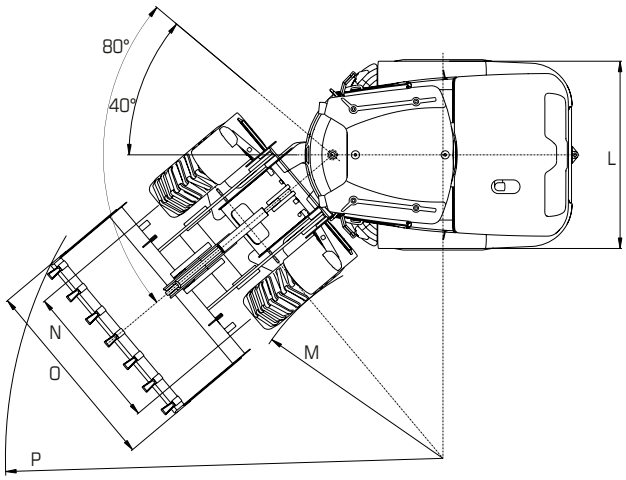

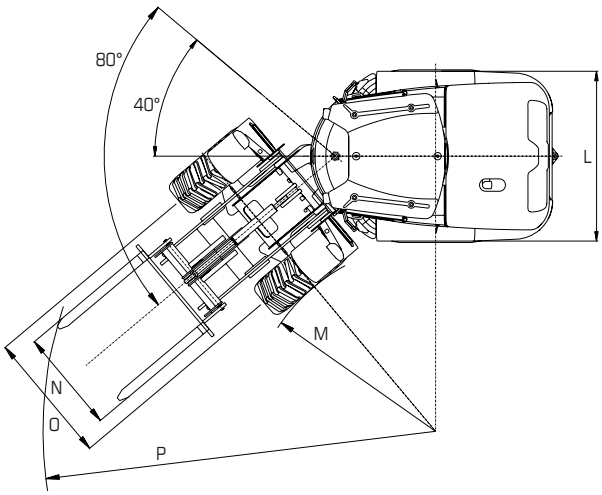

TECHNISCHE DATEN TW 9

TECHNISCHE DATEN		
Maschinengewicht	kg	4900
Bereifung		Dunlop 405/70 R 18 SP T9
Geräuschpegel dB(A)	LwA	101
Geräuschpegel dB(A)	LpA	75,0
Fahrbereich Schildkröte	km/h	0–4
Fahrbereich Hase	km/h	0–20
Pendelwinkel Achsen	Grad	10

MOTOR		
Typ		Deutz TCD 2.9 L4
Leistung ISO 9249/SAEJ 1349	kW/PS	45,0/61,0
Drehzahl	U/min	2200
Hubraum	cm^3	2900
Anzahl der Zylinder		4
Kühlwasser	l	15,0
Motoröl	l	8,0
Tankinhalt	l	75,0

HYDRAULIK		
Fahrantrieb		Hydrostatisch
Fördervolumen	cm^3/U (MPa)	56,0 (44,0)
Hauptarbeitspumpe		Zahnradpumpe
Max. Fördermenge (max. Druck P1)	l/min (MPa)	64,0 (25,0)
Zusatzhydraulik	l/min (MPa)	64,0 (23,0)
Hydrauliktankinhalt	l	46,0

FRONT-LADEEINRICHTUNG (STANDARDSCHAUFEL)		
Inhalt (ISO 7546)	m^3	0,8
Nutzlast in der Ladeschaufel	kg	1140
Hubkraft am Boden (ISO 14397-2)	N	48400
Reißkraft an der Schaufelschneide (ISO 14397-2)	N	47300
Kipplast gerade (ISO 14397-1)	kg	3770
Kipplast geknickt (ISO 14397-1)	kg	3330

STAPLEREINRICHTUNG		
Nutzlast gesamt Hub- und Lenkbereich	kg	2050
Nutzlast gesamt Hub- und Lenkbereich mit Zusatzgewicht	kg	2250
Nutzlast in Transportstellung*	kg	2500
Standardsicherheitsfaktor		1,25

Technische Änderungen vorbehalten.
* Mit Hinterachsgewichten.

Druckfehler und Irrtümer vorbehalten.

Ihr zuständiger Händler

Wilhelm Schäfer GmbH
Rebhuhnstraße 2–4 • 68307 Mannheim
Tel.: +49 (0) 621/77 07 0 • Fax: +49 (0) 621/77 07 129
E-Mail: info@wschaefer.de • Web: www.wschaefer.de